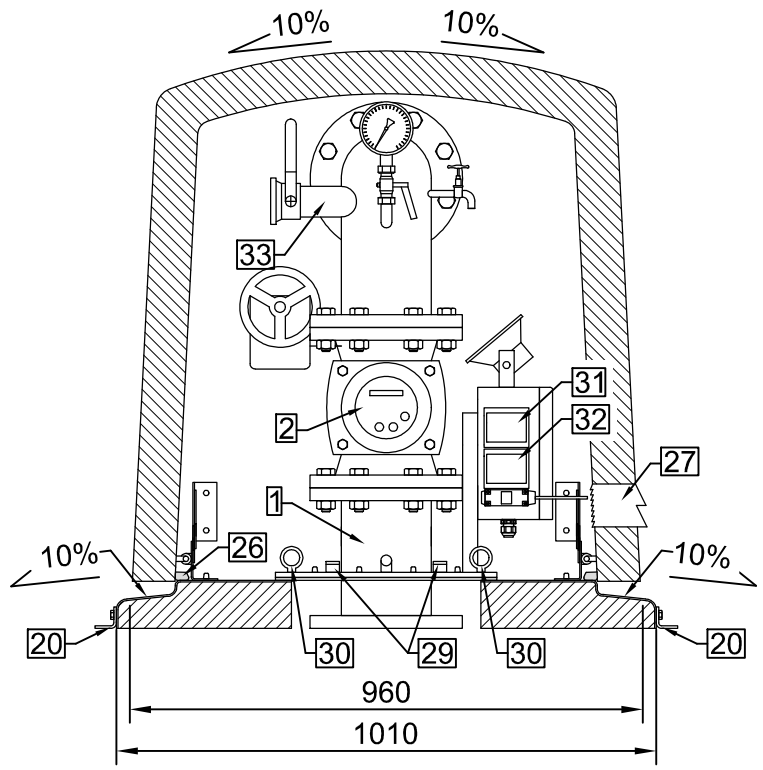

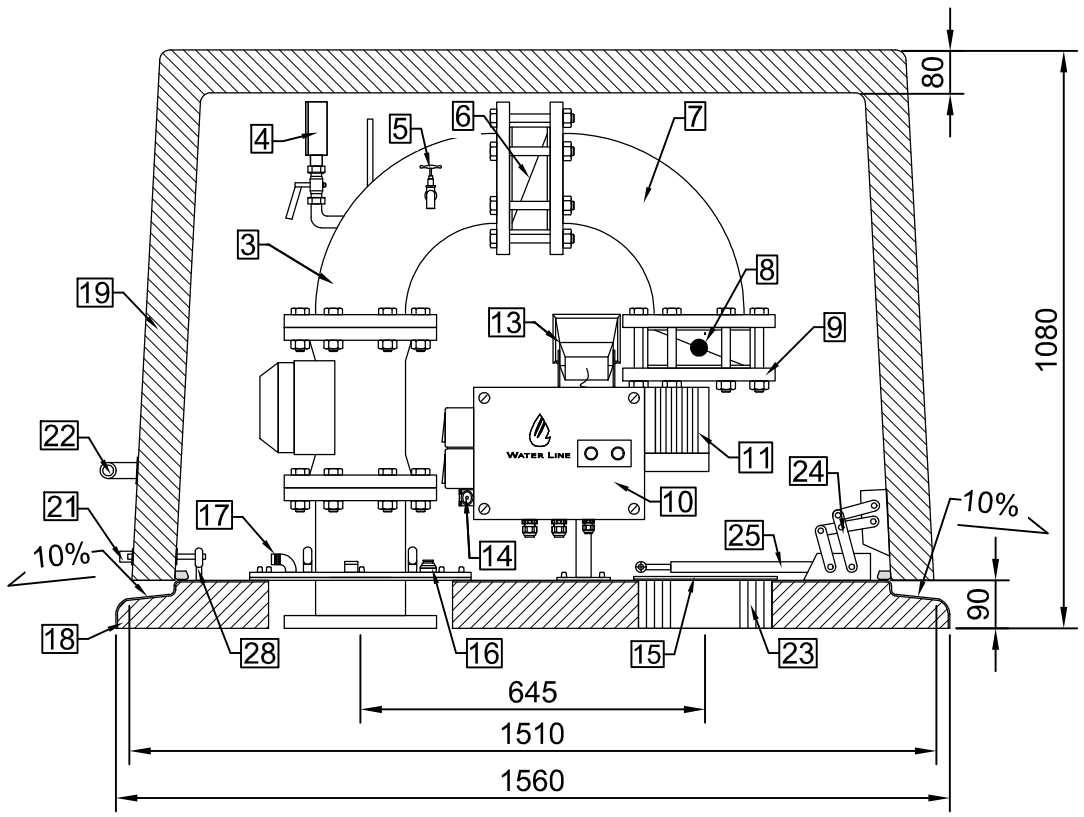

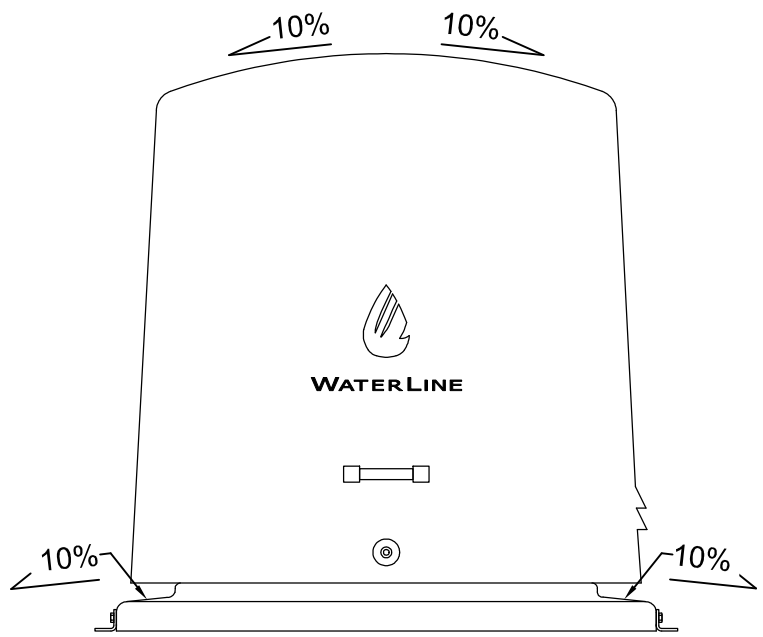



	Opis do schematu obudowy WATER LINE
1	Głowica studni
2	Wodomierz/Przepływomierz
3	Kolano kołnierzowe z obrotowym kołnierzem
4	Zawór zwrotny
5	Kurek probierczy
6	Manometr z zaworem
7	Łącznik kołnierzowy
8	Przepustnica klapowa
9	Kołnierz dystansowy
10	Skrzynka przyłączeniowo sterownicza
11	Automatyczne ogrzewanie
12	Sygnalizacja pracy ogrzewania i zasilania
13	Lampa LED
14	Czujnik aktywujący alarm
15	Maskownica podejścia wodociągowego
16	Przelotka do kabla pompy
17	Kominek wentylacyjny studni
18	Termoizolacyjna podstawa obudowy / spadek 10%
19	Termoizolacyjna kopuła obudowy / spadek 10%
20	Katowniki montażowe
21	Zamek zabezpieczający
22	Pochwyt do otwierania obudowy
23	Hydro otulina termoizolująca podejście wodociągowe
24	Zawias uchylno obrotowy
25	Siłownik gazowy
26	Uszczelka wewnętrzna obudowy
27	Kominek wentylacyjny z regulowaną przysłoną
28	Podstawa zamka
29	Otwór techniczny
30	Zaczepy do podnoszenia zestawu pompowego
31	Włącznik oświetlenia obudowy
32	Gniazdo serwisowe 230V
33	Szybkozłącze hydrantowe z zaworem kulowym

WOD-MAX	*WOD-MAX* **ul. Dworcowa 49, 62-400 Słupca**	
Inwestor:	GMINA PIONKI UL. ZWYCIĘSTWA 6A 26-670 PIONKI	
Nazwa inwestycji:	PROJEKT BUDOWLANY ROZBUDOWY STACJI UZDATNIANIA WODY W M. CZARNA CZARNA, GM. PIONKI, DZIAŁKA NR 1180/2	
Opracował: mgr inż. Sławomir Lebica Uprawnienia budowlane WKP/0154/PWOS/09 w specjalności instalacyjnej do projektowania kierowania robotami budowlanymi bez ograniczeń	PROJEKT TECHNICZNY	SKALA: 1:20 DATA: 09.2024
	OBUDOWA STUDNI	
	Rys 19	Str. 76